CHNT

Empower the World

Паспорт

КОНДЕНСАТОР С СУХИМ ДИЭЛЕКТРИКОМ

NWC6

EAC CE

1. ОСНОВНЫЕ СВЕДЕНИЯ ОБ ИЗДЕЛИИ

Наименование изделия: конденсатор с сухим диэлектриком серии NWC6 (далее – изделие).

Обозначение изделия:

NCW6 –X1 X2 X3

Обозначение серии

Номинальное напряжение, кВ: 0,4; 0,45; 0,525;

Номинальная мощность, кВар: 3; 5; 7,5; 10; 12; 15; 18; 20; 25; 30; 40

Количество фаз: 3

Пример обозначения: Трехфазный конденсатор BZMJ 0.45-3-3 AC450B, 3 кВАр

Дата изготовления: маркируется на упаковке.

Наименование и почтовый адрес изготовителя:

ZHEJIANG CHINT ELECTRICS CO., LTD.
China, №1, CHINT Road, CHINT Industrial Zone, North Baixiang, Yueqing, Zhejiang, 325603.

Заводской номер изделия (серии): маркируется на изделии.

Сведения о сертификатах и декларациях:

Изделие соответствуют требованиям ГОСТ 12.2.007.5-75, «Система стандартов безопасности труда. Конденсаторы силовые. Установки конденсаторные. Требования безопасности».

Декларация о соответствии требованиям Технического регламента Таможенного союза «О безопасности низковольтного оборудования» (ТР ТС 004/2011) ЕАЭС N RU Д-CN.PA07.B.49648/26, действительна до 23.08.2031.

Сведения об уполномоченном изготовителем лице:

ООО «Чинт Электрик»
115280, Россия, город Москва, муниципальный округ Даниловский внутригородская территория, улица Автозаводская, дом 23А, корпус 2, офис 701
Телефон: 8-800-222-61-41
E-mail: info@chint.ru

2. НАЗНАЧЕНИЕ И ОБЛАСТЬ ПРИМЕНЕНИЯ

Сухие низковольтные шунтирующие конденсаторы серии NWC6 предназначены для использования в системах питания переменного тока с номинальным напряжением до 1000 В.

Конденсаторы серии NWC6 заполнены сухим огнеупорным материалом. Они позволяют повысить коэффициент мощности, уменьшить потери на линии и улучшить качество напряжения.

3. ТЕХНИЧЕСКИЕ ДАННЫЕ

Основные технические данные на изделия приведены в следующей таблице.

Название параметра		Значение
Номинальное напряжение Un, кВ		0,4; 0,45; 0,525
Номинальная частота, Гц		50/60
Номинальная мощность, кВАр		3; 5; 7,5; 10; 12; 15; 18; 20; 25; 30; 40; 50; 60
Погрешность мощности		От -5% до +10%
Тангенс угла диэлектрических потерь		≤ 0,0012 при номинальной мощности, частоте и напряжении
Макс. допустимое превышение напряжения		1,1 Un; не более 8 ч каждые 24 ч
Макс. допустимое превышение тока		1,3 In (1,6 In, 2 ч / 24 ч; 2,0 In, 30 мин / 24 ч)
Пусковой ток		200 In
Выдерживаемое напряжение	Межэлектродное	2,15 Un, 10 с
	От полюса к корпусу	3,6 кВ, 60 с
Потери		≤ 0,2Вт/ кВАр
Требования к гармоникам сети		THDU ≤ 5%; THDI ≤ 20%
Срок службы		≥ 200 000 ч

Габаритно-присоединительные размеры

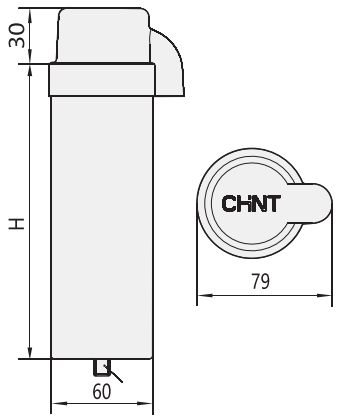

Рис. 1

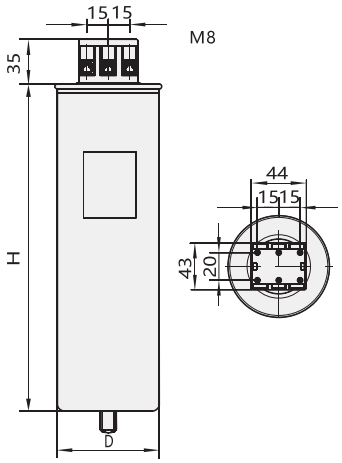

Рис. 2

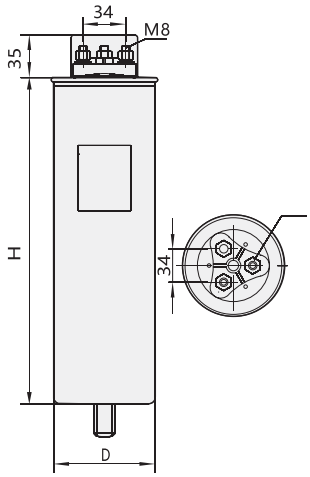

Рис. 3

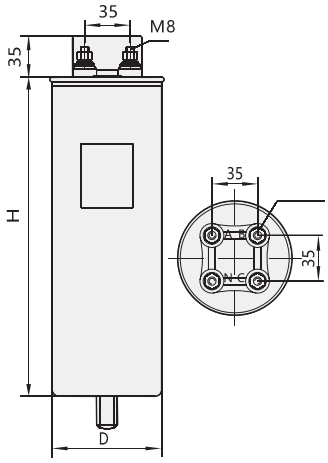

Рис. 4

4. МОНТАЖ И ЭКСПЛУАТАЦИЯ

- Монтаж, настройка и эксплуатация изделия должны проводиться только квалифицированным электротехническим персоналом с соответствующей группой допуска для работы в электроустановках.
- Перед монтажом изделия необходимо провести внешний осмотр и убедиться в отсутствии механических повреждений (трещин, сколов, вмятин и т.д.).
- Также перед монтажом изделия необходимо убедиться, что данные на паспортной табличке изделия соответствуют приведенным на однолинейной схеме НКУ, в которое оно будет установлено.
- При монтаже и техническом обслуживании изделия питание всех его цепей должно быть отключено.
- Во избежание возникновения опасных ситуаций монтаж, настройка, эксплуатация и техническое обслуживание изделия должны проводиться в соответствии со следующими документами: «Правила устройства электроустановок» (ПУЭ), «Правила эксплуатации электроустановок потребителей» (ПТЭЭ), «Правила техники безопасности при эксплуатации электроустановок потребителей» (ПТБЭЭП).

5. ТЕХНИЧЕСКОЕ ОБСЛУЖИВАНИЕ

В нормальных условиях окружающей среды и эксплуатации стандартное техническое обслуживание изделий должно выполняться не реже одного раза в год.

При ухудшении условий окружающей среды или условий эксплуатации стандартное техническое обслуживание должно выполняться в два раза чаще и в любом случае не реже одного раза в год.

Стандартное техническое обслуживание включает в себя следующие процедуры:

- проверка отсутствия пыли и грязи, и удаление их при наличии;
- проверка надежности крепления изделий на монтажной опоре;
- проверка затяжки винтов крепления токопроводящих проводников;
- включение и отключение изделий без нагрузки;
- работоспособность изделий при проверке функционирования НКУ в рабочих режимах.

После длительного пребывания в отключенном состоянии, перед его повторным включением следует убедиться в отсутствии неисправностей, и при наличии устранить их.

6. МАРКИРОВКА

На каждое изделие нанесена маркировка, которая содержит следующую информацию:

- наименование и товарный знак предприятия – изготовителя;
- обозначение продукции;
- заводской номер;
- дата изготовления (маркируется на упаковке);
- основные технические характеристики;
- единый знак обращения продукции на рынке Евразийского экономического союза.

Способ нанесения обеспечивает сохранность маркировки в течение всего жизненного цикла изделия.

7. НОРМАЛЬНЫЕ УСЛОВИЯ ЭКСПЛУАТАЦИИ

- Эксплуатация изделий не допустима в помещениях с высокой влажностью, содержащей пыль и взрывоопасные газы, в концентрациях вызывающих коррозию металлических частей и повреждение изоляции изделия.
- Температура окружающего воздуха: от -25°C до +50°C.
  Среднее значение температуры в течение 24 часов не должно превышать +35 °C.
- Высота над уровнем моря на месте установки: не более 2000 м.
- Относительная влажность в месте установки: не более 50% при +40 °C, не более 90% при 20°C.

8. ТРАНСПОРТИРОВКА И ХРАНЕНИЕ

- Транспортировка изделия должна осуществляться в соответствии с правилами перевозок, действующими в каждом виде транспорта, при этом во время перевозки упакованное изделие должно быть надежно закреплено.
- Транспортировка изделия должна проводиться в транспортной упаковке предприятия-изготовителя в закрытых транспортных средствах любым видом транспорта.
- Транспортировка упакованного изделия должна исключать возможность непосредственного воздействия атмосферных осадков и агрессивных сред.
- Во время погрузочно-разгрузочных работ и транспортировки должны строго выполняться требования предупредительных надписей на упаковке.
- Хранение изделий должно осуществляться в упаковке производителя в закрытых помещениях при температуре окружающего воздуха от –35°С до +70°С, относительной влажности не более 90% при температуре +20 °С.

9. КОМПЛЕКТНОСТЬ

Комплект поставки включает в себя:

- Конденсатор – 1 шт.
- Паспорт – 1 шт.

10. СРОКИ СЛУЖБЫ И ХРАНЕНИЯ

Назначенный срок службы – 10 лет.

11. ГАРАНТИИ ИЗГОТОВИТЕЛЯ (ПОСТАВЩИКА)

При условии, что упаковка изделия или корпус не повреждены при нормальных условиях хранения и транспортировки, гарантийный срок* составляет 18 месяцев с даты ввода изделия в эксплуатацию, но не более 24 месяцев от даты передачи оборудования Покупателю.

12. СВИДЕТЕЛЬСТВО О ПРИЕМКЕ

Изделие изготовлено и принято в соответствии с обязательными требованиями государственных (национальных) стандартов, действующей технической документацией и признано годным для эксплуатации.

13. СВЕДЕНИЯ ОБ УТИЛИЗАЦИИ

Изделие подлежит утилизации после принятия решения о невозможности или нецелесообразности его капитального ремонта или недопустимости дальнейшей эксплуатации.

Утилизация проводится по инструкции эксплуатирующей организации.

** Гарантийный срок указан для оборудования, поставляемого на территории Российской Федерации. Для иных стран условия гарантии определяются договором поставки*

CHINT

Empower the World

Россия

ООО «Чинт Электрик»
Москва, Автозаводская, 23А, к2
Бизнес-центр «Парк Легенд»
Тел.: +7 (800) 222-61-41
Тел.: +7 (495) 540-61-41
E-mail: info@chint.ru
www.chint.ru
t.me/chintrussia
vk.com/chintrussia

chint.ru

chintrussia

© Все права защищены компанией CHINT

Информация и характеристики, указанные в этом документе, могут быть изменены производителем без предварительного уведомления пользователей. Актуальная информация по оборудованию представлена на сайте www.chint.ru.